ΠΙΝΑΚΑΣ ΟΠΛΙΣΕΩΝ

Α/Α	ΑΝΑΠΤΥΓΜΑ ΟΠΛΙΣΕΩΝ	ΟΠΛΙΣΕΙΣ	ΠΑΝΙΕΣ ΠΑΝΑΚΙΩΝ	ΜΗΚΟΣ ΡΑΒΔΩΝ (μετ)	ΟΛΙΚΟ ΜΗΚΟΣ (m)	ΒΑΡΟΣ (kg/m)	ΟΛΙΚΟ ΒΑΡΟΣ (kg)
1	25 / 700 / 25	Φ12/15	33	810	407,40	0,888	361,78
2	25 / 700 / 25	Φ12/15	33	810	407,40	0,888	361,78
3	25 / 500 / 25	Φ12/15	40	690	276,00	0,888	244,10
4	25 / 500 / 25	Φ12/15	40	690	276,00	0,888	244,10
5	125 / 150 / 25	Φ12/15	275	248	793,60	0,895	590,44
6	25 / 50 / 100 / 50 / 25	Φ12/15	924	332	3075,88	0,895	747,60
7.1	25 / 50 / 100 / 50 / 25	Φ12/15	54	332	179,28	0,895	160,45
7.2	25 / 50 / 100 / 50 / 25	Φ12/15	54	112	60,48	0,895	42,04
8	25 / 50 / 100 / 50 / 25	Φ12/15	54	215	120,42	0,895	83,69
9	25 / 112 / 100 / 50 / 25	Φ12/15	54	243	140,22	0,895	98,70
10	25 / 50 / 100 / 50 / 25	Φ12/15	114	184	209,76	0,895	145,79
11	25 / 300 / 25	Φ12/15	33	287	94,71	0,895	65,83
12	25 / 300 / 25	Φ12/15	33	327	107,91	0,895	75,00
13	25 / 300 / 25	Φ12/15	114	115	131,10	0,895	91,12
14	25 / 1100 / 25	Φ14	77	690	531,3	1,210	642,64
15	25 / 1100 / 25	Φ12	89	690	614,10	0,888	545,33
16	25 / 1100 / 25	Φ10/15	33	728	240,24	0,895	166,97
17	25 / 1100 / 25	Φ10/15	33	728	240,24	0,895	166,97
18.1	25 / 1100 / 300 / 300	Φ10/15	102	227	345,54	0,895	239,60
18.2	25 / 1100 / 225	Φ10/15	84	454	381,36	0,895	188,60
19	25 / 500 / 25	Φ10/15	77	572	440,44	0,895	306,11
20	25 / 500 / 25	Φ10/15	77	572	440,44	0,895	306,11
21	25 / 400 / 25	Φ20	8	690	55,20	2,470	136,35
22	25 / 400 / 25	Φ10/10	48	344	165,12	0,895	60,04
23	25 / 500 / 750	Φ14	5	848	55,88	1,210	67,57
24	25 / 500 / 25	Φ18	5	572	28,60	2,000	57,20
25	25 / 500 / 25	Φ18	5	690	34,50	2,000	69,00
26	25 / 400 / 25 / 40	Φ10/10	55	188	103,40	0,895	71,47
27	25 / 300 / 25	Φ20	12	555	40,20	2,470	99,30
28	25 / 300 / 25	Φ14	8	665	26,60	1,210	32,19
29	25 / 50 / 100 / 50 / 25	Φ10/10	62	138	85,56	0,895	76,47
30	25 / 100 / 100 / 100 / 25	Φ10/15	33	349	115,17	0,895	103,07
31	500	Φ10/15	36	940	338,40	0,895	302,77
32	25 / 50 / 100 / 50 / 25	2Φ14/m²	108	120	130	1,210	140,20
33	25 / 50 / 100 / 50 / 25	2Φ10/m²	96	120	117,60	0,895	81,93
34	25 / 50 / 100 / 50 / 25	4Φ12/m²	140	27	45,3	0,888	39,36
35	25 / 500 / 25	Φ14	14	690	96,60	1,210	116,89
36	25 / 500 / 25	Φ14	18	790	142,20	1,210	172,06
37	25 / 500 / 25	Φ10/15	54	158	85,32	0,895	76,30
						ΣΥΝΟΛΟ ΒΑΡΟΣ ΟΠΛΙΣΕΩΝ (kg)	7323,28

ΑΠΟΤΕΤΟΝΤΑΣΗ ΣΥΡΤΑΡΙΩΝ	ΟΝΣΤ	42 m²
ΣΥΡΤΑΡΙΑ ΦΕΝΕΣΤΡΩΣΗΣ	ΟΝΣΤ	22 m²
ΔΟΚΟΣ ΣΥΡΤΑΡΙΑΝΗ ΑΛΑΒΑΣΤΡΟΥ	ΠΟΛΥΤΗ	9 m²
ΣΥΛΛΟΓΗ ΦΕΝΕΣΤΡΩΣΗΣ		13 m²
ΣΥΛΛΟΓΗ ΠΑΒΑΜΑΣ		120 m²

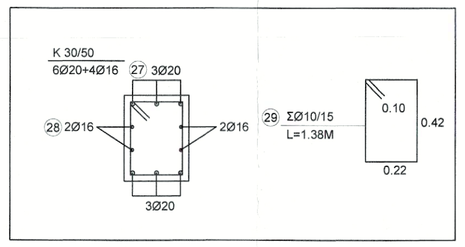

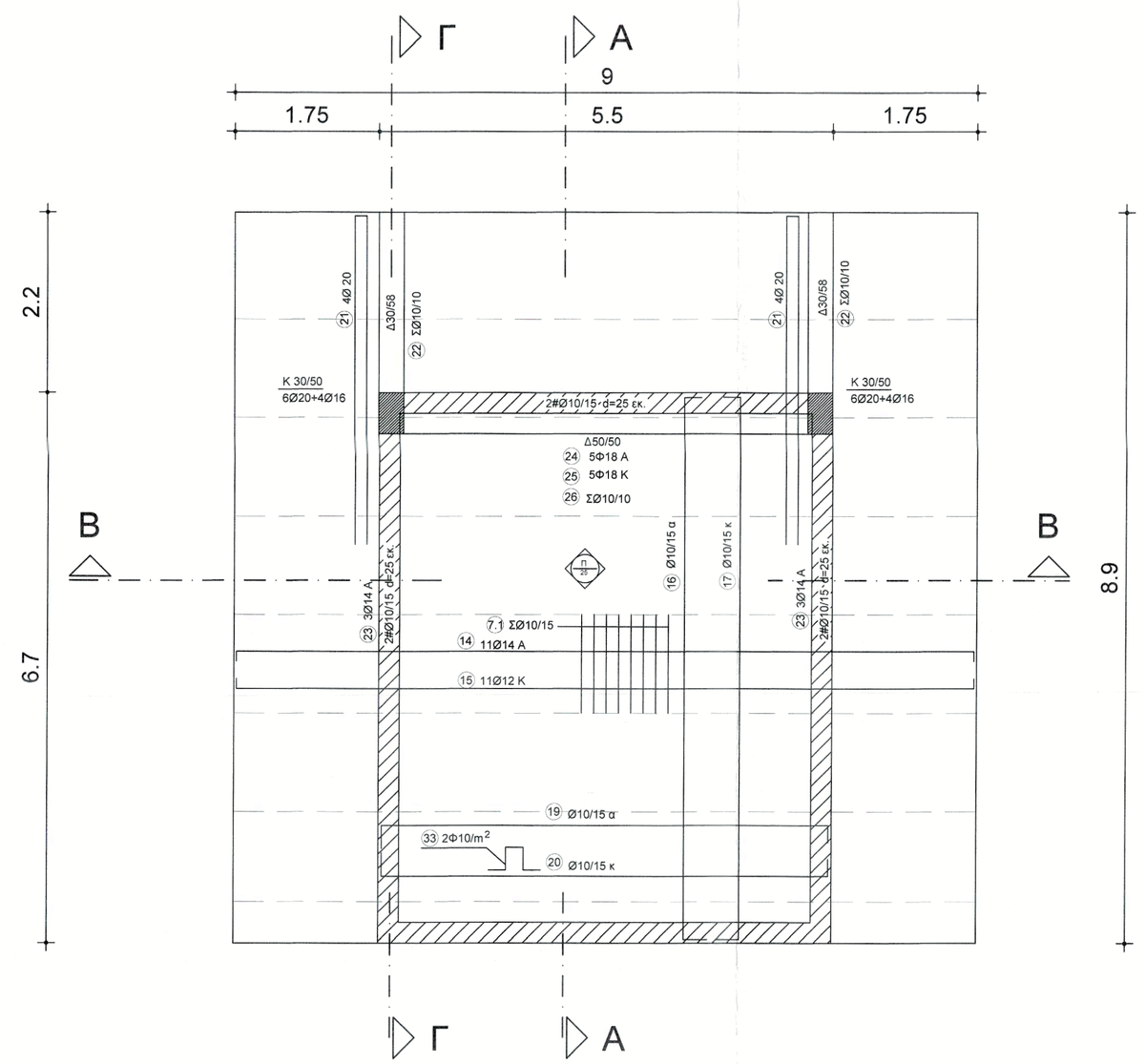

ΞΥΛΟΤΥΠΟΣ ΑΝΩΔΟΜΗΣ ΑΜΦΙΘΕΑΤΡΟΥ

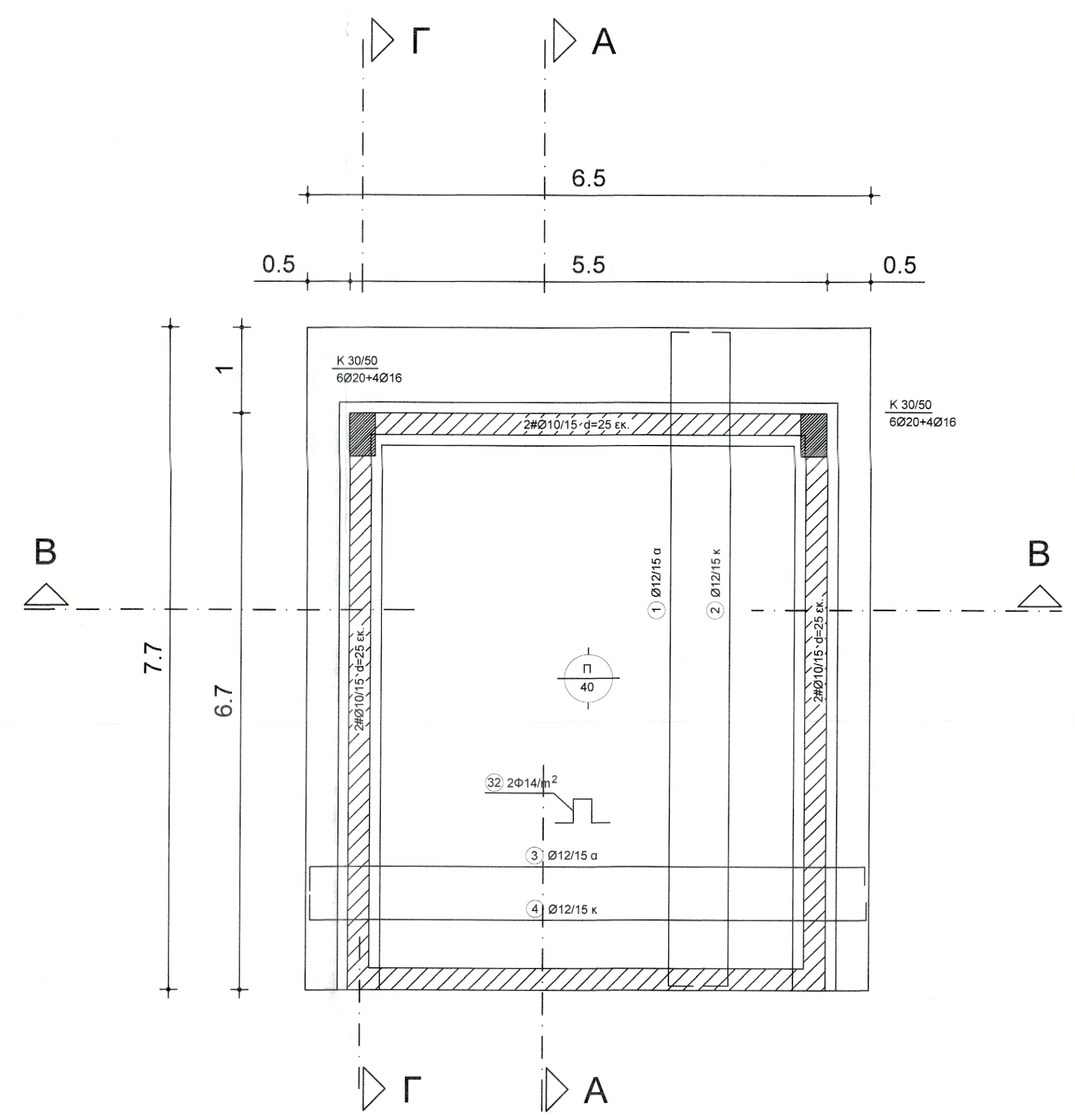

ΞΥΛΟΤΥΠΟΣ ΘΕΜΕΛΙΩΣΗΣ

ΠΑΡΑΔΟΧΕΣ ΥΠΟΛΟΓΙΣΜΩΝ

1. ΥΛΙΚΑ ΩΠΛΙΣΜΕΝΟΥ ΣΚΥΡΟΔΕΜΑΤΟΣ

ΣΚΥΡΟΔΕΜΑ ΦΟΡΕΩΝ	C30/37
ΑΟΠΛΟ ΣΚΥΡΟΔΕΜΑ/ΚΑΘΑΡΙΟΤΗΤΑΣ	C12/15
ΧΑΛΥΒΑΣ ΓΕΝΙΚΑ	B500C
ΣΥΝΤΕΛΕΣΤΗΣ ΑΣΦΑΛΕΙΑΣ ΣΚΥΡΟΔΕΜΑΤΟΣ	γ_c=1.50
ΣΥΝΤΕΛΕΣΤΗΣ ΑΣΦΑΛΕΙΑΣ ΧΑΛΥΒΑ	γ_s=1.15

2. ΜΟΝΙΜΑ ΦΟΡΤΙΑ

ΙΔΙΟ ΒΑΡΟΣ ΣΚΥΡΟΔΕΜΑΤΟΣ	25.00	KN/m³
ΕΠΙΚΑΛΥΨΗ ΠΛΑΚΩΝ ΓΕΝΙΚΑ	1.50	KN/m²
ΕΠΙΚΑΛΥΨΗ ΔΩΜΑΤΩΝ	2.00	KN/m²
ΣΥΝΤΕΛΕΣΤΗΣ ΑΣΦΑΛΕΙΑΣ γ_G	1.35	

3. ΚΙΝΗΤΑ ΦΟΡΤΙΑ

ΩΦΕΛΙΜΟ ΔΑΠΕΔΩΝ (χώρια συγκέντρωσης)	5.00	KN/m²
ΣΥΝΤΕΛΕΣΤΗΣ ΑΣΦΑΛΕΙΑΣ γ_Q	1.50	

4. ΣΕΙΣΜΟΛΟΓΙΚΑ ΣΤΟΙΧΕΙΑ

ΖΩΝΗ ΣΕΙΣΜΙΚΗΣ ΕΠΙΚΙΝΔΥΝΟΤΗΤΑΣ	II
ΣΕΙΣΜΙΚΗ ΕΠΙΤΑΧΥΝΣΗ ΕΔΑΦΟΥΣ	α = 0.24 A = α*g
ΣΠΟΥΔΑΙΟΤΗΤΑ ΚΤΙΡΙΟΥ/ΣΥΝΤΕΛΕΣΤΗΣ	2.3 / γ_I=1.20
ΚΑΤΗΓΟΡΙΑ ΕΔΑΦΟΥΣ	C
ΣΥΝΤΕΛΕΣΤΗΣ ΣΕΙΣΜ. ΣΥΜΠΕΡΙΦΟΡΑΣ	q=3.00
ΣΥΝΤΕΛΕΣΤΗΣ ΘΕΜΕΛΙΟΣΗΣ	Θ = 1.00
ΣΥΝΤΕΛΕΣΤΗΣ ΦΑΣΜΑΤΙΚΗΣ ΕΝΙΣΧΥΣΗΣ	β_u= 2.50
ΣΥΝΤΕΛΕΣΤΗΣ ΣΥΝΔΥΑΣΜΟΥ ΔΡΑΣΕΩΝ	$S_{Vup,S}$ = 1.15 $S_{Vup,G}$ = 0.9
ΧΑΡΑΚΤΗΡΙΣΤΙΚΕΣ ΠΕΡΙΟΔΟΙ ΦΑΣΜΑΤΟΣ	$T_{B,S}$= 0.20 $T_{B,V}$ = 0.05
	$T_{C,S}$= 0.6 $T_{C,V}$ = 0.15
	$T_{D,S}$= 2.5 $T_{D,V}$ = 1.00
ΤΕΤΑΓΜΕΝΕΣ ΦΑΣΜΑΤΟΣ	Φd(T) / (A*γ_I) >0.20
ΤΥΠΟΣ ΦΑΣΜΑΤΟΣ	I
ΚΛΑΣΗ ΠΛΑΣΤΙΜΟΤΗΤΑΣ	DCM
ΜΕΘΟΔΟΣ ΑΝΤΙΣΕΙΣΜΙΚΟΥ ΥΠΟΛΟΓΙΣΜΟΥ	EC8 Dynamic

5. ΕΔΑΦΟΣ

ΕΠΙΤΡΕΠΟΜΕΝΗ ΤΑΣΗ ΕΔΑΦΟΥΣ	σ_{CTP} =150 kPa
ΔΕΙΚΤΗΣ ΕΔΑΦΟΥΣ	k_s =230 kPa/cm

6. ΣΥΝΘΗΚΕΣ ΠΕΡΙΒΑΛΛΟΝΤΟΣ - ΕΠΙΚΑΛΥΨΕΙΣ

ΚΑΤΗΓ. ΠΕΡΙΒΑΛΛΟΝΤΟΣ: XC4

ΕΛΑΧΙΣΤΕΣ [c$_{min}$] ΕΠΙΚΑΛΥΨΕΙΣ ΟΠΛΙΣΜΩΝ	ΠΛΑΚΩΝ	C=30 mm
	ΔΟΚΩΝ	C=35 mm
	ΥΠΟΣΤΥΛΩΜΑΤΩΝ	C=35 mm
	ΠΕΔΙΛΟΔΟΚΩΝ	C=40 mm (ΣΚΥΡ.ΚΑΘΑΡ.)

7. ΚΑΝΟΝΙΣΜΟΙ

ΕΥΡΩΚΩΔΙΚΑΣ 8	EC 8
ΕΥΡΩΚΩΔΙΚΑΣ 2	EC 2

Έγκριση εφαρμογής και χρήσης Ευρωκωδίκων σε συνδυασμό με τα αντίστοιχα εθνικά προσαρτήματα. ΦΕΚ 1457/5-6-2014

CHRISTOS CHRISTOMANOS
ΚΙΝΗΣΙΟΛΟΓΟΣ
ΑΚΡΙΒΕΣ ΑΝΤΙΓΡΑΦΟ

ΔΗΜΟΣ ΒΟΛΟΥ
ΔΙΕΥΘΥΝΣΗ ΤΕΧΝΙΚΩΝ ΥΠΗΡΕΣΙΩΝ

ΕΡΓΟ:
ΑΝΑΠΛΑΣΗ ΤΟΥ ΠΟΛΥΛΕΙΤΟΥΡΓΙΚΟΥ ΠΑΡΚΟΥ ΠΕΔΙΟΥ ΑΡΕΩΣ [ΒΟΡΕΙΟ ΤΜΗΜΑ]

ΘΕΣΗ:
Ο.Τ. 1303α, ΝΕΑΠΟΛΗ, ΔΗΜΟΣ ΒΟΛΟΥ

ΣΤΑΤΙΚΗ ΜΕΛΕΤΗ

ΜΕΛΕΤΗ ΕΦΑΡΜΟΓΗΣ

ΑΝΤΙΚΕΙΜΕΝΟ ΣΧΕΔΙΟΥ:
ΞΥΛΟΤΥΠΟΣ ΘΕΜΕΛΙΩΣΗΣ ΑΜΦΙΘΕΑΤΡΟΥ
ΞΥΛΟΤΥΠΟΣ ΑΝΩΔΟΜΗΣ ΑΜΦΙΘΕΑΤΡΟΥ
ΠΡΟΜΕΤΡΗΣΕΙΣ

ΑΡΙΘΜΟΣ ΣΧΕΔΙΟΥ: Σ1

ΚΛΙΜΑΚΑ ΣΧΕΔΙΟΥ: 1:50

ΟΜΑΔΑ ΜΕΛΕΤΗΣ:
ΣΤΑΤΙΚΗ ΜΕΛΕΤΗ:
ΔΗΜΗΤΡΗΣ ΣΚΟΡΔΑΣ, ΠΟΛ. ΜΗΧΑΝΙΚΟΣ
ΝΙΚΟΣ ΧΑΤΖΗΝΙΚΟΛΑΟΥ, ΠΟΛ. ΜΗΧΑΝΙΚΟΣ
ΞΑΝΘΙΠΠΟΣ ΜΗΤΣΙΟΣ, ΠΟΛ. ΜΗΧΑΝΙΚΟΣ

ΞΑΝΘΙΠΠΟΣ Χ. ΜΗΤΣΙΟΣ
ΔΙΠΛ. ΠΟΛΙΤΙΚΟΣ ΜΗΧΑΝΙΚΟΣ Α.Π.Θ.
ΔΙΠΛ. ΑΡΧΙΤΕΚΤΩΝ ΜΗΧΑΝΙΚΟΣ Π.Θ.
ΑΡΙΘ. ΜΗΤΡΩΟΥ ΤΕΕ 124398
ΠΑΥΛΟΥ ΜΕΛΑ 40 ▼ Τ.Κ. 383 33 ΒΟΛΟΣ
ΤΗΛ. 24211 071 22 • FAX: 6972 671392
Α.Φ.Μ. 128 597 648 • ΔΟΥ ΒΟΛΟΥ

ΕΛΕΓΧΣΑΣ:

ΕΓΚΡΙΣΗ ΥΠΗΡΕΣΙΑΣ
Ο ΠΡΟΪΣΤΑΜΕΝΟΣ ΚΤΙΡΙΩΝ - ΥΠΑΙΘΡΙΩΝ ΧΩΡΩΝ:
ΙΩΑΝΝΗΣ ΑΡΕΘΑΣ
Δρ. ΠΟΛΙΤΙΚΟΣ-ΜΗΧΑΝΙΚΟΣ ΠΕ

Ο ΣΥΝΤΑΞΑΣ:
ΔΗΜΗΤΡΙΟΣ Κ. ΣΚΟΡΔΑΣ
ΔΙΠΛΩΜ. ΣΟΔΙΤΙΚΟΣ ΜΗΧΑΝΙΚΟΣ Α.Π.Θ.
ΕΓΓΕΓΡΑΜΜΕΝΟΣ ΣΤΟ ΕΠΙΜΕΛΗΤΗΡΙΟ ΕΛΛΑΔΟΣ
ΠΑΥΛΟΥ ΜΕΛΑ 40, ΒΟΛΟΣ, ΤΗΛ. 2421071200
ΑΦΜ 126286272 • ΔΟΥ ΒΟΛΟΥ
ΝΙΚΟΛΑΟΣ Γ.ΧΑΤΖΗΝΙΚΟΛΑΟΥ
ΔΙΠΛ. ΠΟΛΙΤΙΚΟΣ ΜΗΧΑΝΙΚΟΣ Α.Π.Θ.
ΜΕΛΟΣ ΤΕΕ - ΑΡ. ΜΗΤΡΩΟ 108890
ΠΑΥΛΟΥ ΜΕΛΑ 40, ΒΟΛΟΣ
ΤΗΛ. 24210 - 24311
ΑΦΜ 126286272 - ΔΟΥ ΒΟΛΟΥ

ΗΜΕΡΟΜΗΝΙΑ:
ΒΟΛΟΣ,
ΙΟΥΛΙΟΣ 2025

ΘΕΩΡΗΘΗ
Η ΑΝΑΠΛ. ΔΙΕΥΘΥΝΤΡΙΑ Τ.Υ.:
ΕΛΕΝΗ ΓΕΩΒΙΑ
ΠΟΛΙΤΙΚΟΣ ΜΗΧΑΝΙΚΟΣ ΠΕ